ARIETE 2768 Padlóseprű
Használati utasítás

FONTOS BIZTONSÁGI ÓVINTÉZKEDÉSEK
HASZNÁLAT ELŐTT OLVASSA EL AZ ALÁBBI INSTRUKCIÓKAT.

A szükséges óvintézkedéseket minden elektromos készülékek használatakor meg kell tenni, a következőket is beleértve:

1. A készüléket otthoni célra tervezték, így ipari vagy kereskedelmi használatra nem alkalmas.
2. Mindig győződjön meg róla, hogy a hálózati feszültség megfelel a készülék adattábláján jelzett feszültségnek.
3. Soha ne hagyja a készüléket felügyelet nélkül ha csatlakoztatva van a konnektorba, minden használat után húzza ki.
4. Ne tegye a készüléket meleg tárgyakra vagy azok közelébe.
5. Mindig sík, egyenletes felületen használja a készüléket.
6. Ne tegye ki a készüléket az időjárás hatásainak (eső, napsütés, stb.).
7. A tápkábel ne érintkezzen forró felületekkel.
8. Ne engedje, hogy 8 éven aluli gyermekek, csökkentett mentális vagy fizikai képességű személyek, vagy nem megfelelő tapasztalattal és tudással rendelkező személyek használják a készüléket, hacsak nem felügyeli és ellátja instrukcióval őket egy, a biztonságukért felelős személy. 8 éven felüli gyermekek a készüléket használhatják. Ne engedje, hogy a gyermekek játsszanak a készülékkel. A tisztítás és a karbantartás csak 8 éves kortól végezhető a készüléken. Ne engedje, hogy gyermekek játsszanak a készülékkel.
9. A készüléket 8 éven aluli gyermekek nem használhatják. A készüléket és a tápkábelt gyermekektől tartsa távol.
10. Soha ne merítse a készülék testet, a dugót vagy a tápkábelt vízbe vagy egyéb folyadékba, mindig nedves ruhával törölje tisztára.
11. Tartozékok felrakása vagy levétele illetve tisztítás előtt mindig húzza ki a készüléket a konnektorból.
12. Mindig teljesen száraz kézzel nyúljon a készülék kapcsolóihoz, a tápdugóhoz és a tápcsatlakozókhoz.
13. A készüléket mindig a dugónál fogva húzza ki a konnektorból, soha ne a kábelnél fogva. A konnektor mindig legyen földelt.
14. Ne használja a készüléket, ha a tápkábel vagy a dugó sérült vagy maga a készülék hibás; minden javítás, a tápkábel cseréjét is beleértve, kizárólag Ariete márkaszerviz vagy Ariete technikus által végezhető el, a kockázatok elkerülése érdekében.
15. Ne hagyja a tápkábelt olyan helyen, ahol gyermekek elkaphatják.
16. Csak eredeti, vagy a gyártó által jóváhagyott alkatrészeket használjon.
17. Amennyiben a készüléket ki akarja dobni, azt tanácsoljuk, hogy vágja le a tápkábelt, így működésképtelenné téve azt, illetve hogy minden veszélyes alkatrészt tegyen ártalmatlanná, főleg mivel gyermekek játszhatnak a készülékkel vagy a részeivel.
18. A csomagolást soha ne hagyja gyermekek által hozzáférhető helyen, mert potenciálisan veszélyes lehet.
19. Ne tegye a készüléket meleg tárgyak közelébe, vagy rájuk.
20. Ne szívjon fel a készülékkel égő, füstölő vagy gyúlékony anyagokat például cigarettacsikk, hamu, ne használja robbanékony gázok vagy nagy mennyiségű víz közelében.
21. A készülék eltávolítását illetően a 2012/19/EU Európai Direktívának megfelelően kérjük tegyen a készülékhez mellékelt útmutatónak megfelelően.

A készülék leírása

A – Forgókefe
B – Fogantyú
C – Alsó rúd szegmens
D – Felső rúd szegmens
E – Rúd támasz
F – Töltő
G – Ki/be kapcsoló
H – Jelzőfény
I – Portartály

A készülék beüzemelése

1. Helyezze a támaszt (E) a helyére a készülék hátulján (2. Ábra).
2. Forgassa a támaszt az óramutató járásának megfelelően, amíg a helyére kattan (3. Ábra).
3. Húzza fel a támaszt (4. Ábra).
4. Dugja be a rúd alsó részét a legrövidebb műanyag füllel (C). Kapcsolja össze a két további szegmenst (D) az alsó részbe (5. Ábra).
5. Tegye a fogantyút (B) a rúd felső részébe.

Első használat

A készülék lemerült akkumulátorral kerül eladásra. Első használat előtt 10-12 órán keresztül töltse az akkumulátort.

Az első használat előtti nem elégséges töltés a készülék hibás működését okozhatja.

Az akkumulátor töltése

1. Csatlakoztassa a töltőt a talphoz (6. Ábra).
2. Csatlakoztassa a töltő tápdugóját a konnektorba. A jelzőfény (H) bekapcsol.
3. Teljes töltésig hagyja 6-8 órán át töltődni.
4. Vegye le a töltőt a talpról. A készülék teljesen feltöltött akkumulátorral 40-50 percig működik.

Használati utasítások

A ki/be kapcsolóval (G) kapcsolja be a készüléket.

Nyomja meg a gombot újra a készülék kikapcsolásához.

NE használja a készüléket, ha a portartály nincs a helyén.

A tartály kiürítése

1. Húzza a tartály (I) balra (7. Ábra).
2. Ürítse ki és tisztítsa meg a tartályt.
3. Ismét helyezze a tartályt a talpra.

Tisztítás és karbantartás

A rendszeres tisztítás és karbantartás hosszabb élettartamot nyújt a készüléknek.

Figyelem!

Minden lenti műveletet úgy végezzen, hogy a készüléket kikapcsolta és kihúzta a konnektorból.

Ne próbálja megjavítani a készüléket, mindig a hivatalos márkaszervizzel vegye fel a kapcsolatot.

A készülék tisztítása

Figyelem! Ne merítse a talpat vízbe. NE használjon maró vegyszereket, amelyek károsíthatják a műanyagot.

Enyhén nedves ruhával törölje át a készüléket, a vízbe tegyen néhány csepp nem maró tisztítószert.

HIBAKERESÉS

Problémák	Okok	Megoldások
A készülék nem működik.	Az akkumulátorok lemerültek.	Töltse fel az akkumulátorokat.
	A készülék hibás.	Vegye fel a kapcsolatot a márkaszervizzel.
A forgókefe nem gyűjti össze a port.	A portartály megtelt.	Ürítse ki a portartályt.
	A kefe elakadt.	Távolítsa el az akadályt.
	Az akkumulátorok lemerültek.	Töltse fel az akkumulátorokat.
Por folyik ki a készülékből.	A portartály megtelt.	Ürítse ki a portartályt.
A készülék nem tölt megfelelően.	A töltő meghibásodott.	Cserélje ki a töltőt.
	Az akkumulátorok már nem használhatóak.	Az akkumulátorokat ki kell cserélni. Az akkumulátorok cseréjéhez nyissa ki az akkumulátor tartót, a készülék alján lévő csavart kilazítva (8. Ábra).

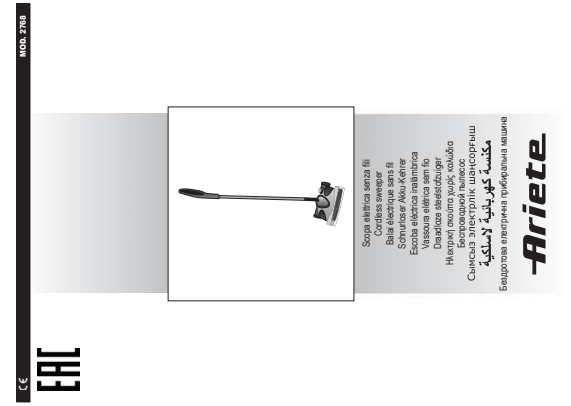

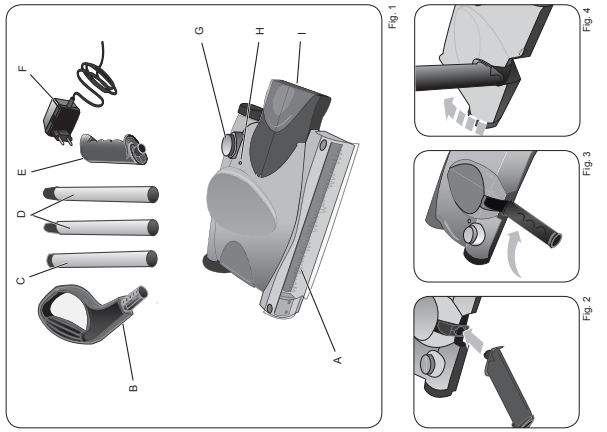

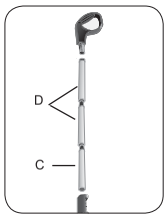

Fig. 5

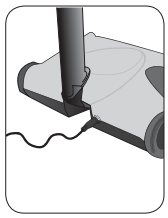
Fig. 6

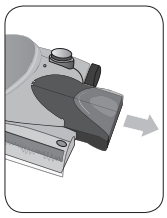
Fig. 7

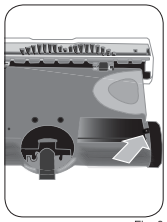
Fig. 8